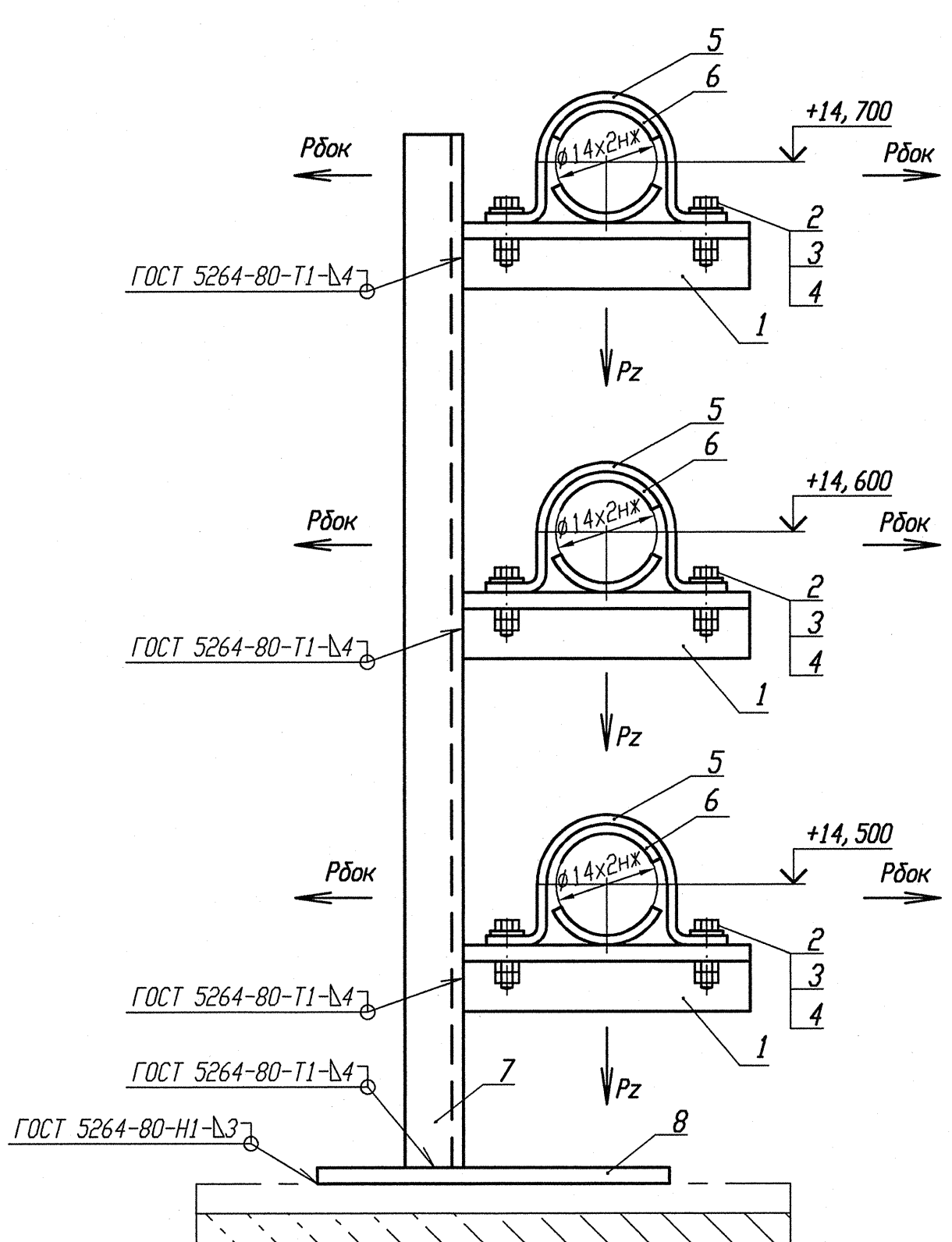

Деталь поз. 5 (Lр=130)

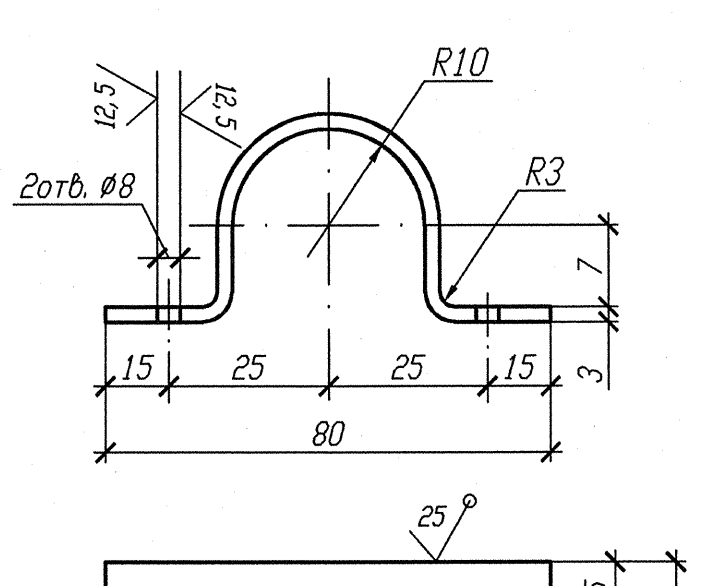

Деталь поз. 6

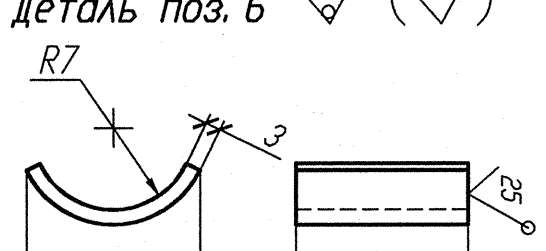

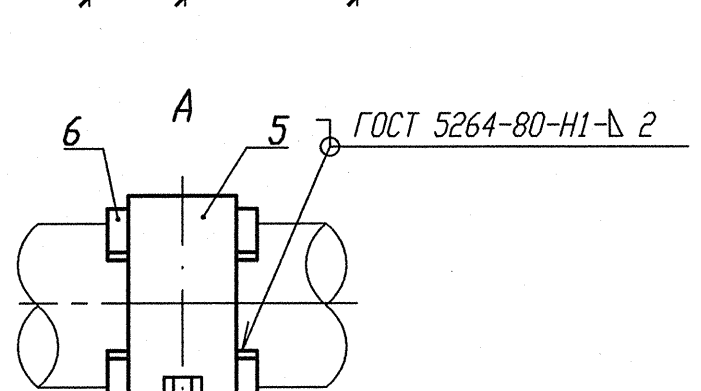

Номер опоры	3TV10Y344	3TV10Y345	3TV10Y346
Нагрузка на опору Pz(кН)	0, 057	0, 052	0, 055
Нагрузка на опору Рбок(кН)	0, 051	0, 063	0, 084
Отметка опоры	+14, 700	+14, 600	+14, 500

1 Привязку опоры смотри изометрический чертеж 3TV11Z03, 3TV11Z21, 3TV11Z31.
2 Сварку производить по ГОСТ 5264-80.
3 Отметка трубопровода подлежит уточнению в соответствии с уклоном трубопровода.
4 Максимальная нагрузка на опору Р дана с учетом сейсмического воздействия.
5 Спецификация составлена на три опоры.
6 Изготовить один комплект.

Спецификация деталей

Поз.	Обозначение	Наименование	Кол.	Материал	Масса, кг ед.	Масса, кг общ.	Примечание
1	ГОСТ 8509-93	Уголок В- 35х35х4 l=150	3	Ст 3 пс 2-св ГОСТ 535-2005	0, 315	0, 945	
2	ГОСТ 7798-70	Болт М6-6gх30. 56. 35	6	35 ГОСТ 1050-88	0, 009	0, 054	
3	ГОСТ 11371-88	Шайба А. 6х2. 02. Ст3пс	6	0К360В-2-IV-Ст3пс ГОСТ 16523-97	0, 0014	0, 0084	
4	ГОСТ 5915-70	Гайка М6-6Н. 8. 35	12	35 ГОСТ 1050-88	0, 0026	0, 0312	
5	БК-1998784	Полухомут Б-ПН-3х130х30	3	0К360В-4-IV-Ст3сп-сВ ГОСТ 16523-97	0, 08	0, 24	
6	БК-1998785	Прокладка Б-ПН-3х22х50	6	12Х18Н10Т-М4г ГОСТ 5582-75	0, 03	0, 18	
7	ГОСТ 8240-97	Швеллер 10У l=1500	1	Ст 3 пс 2-сВ ГОСТ 535-2005	12, 885	12, 885	
8	ГОСТ 19903-74	Лист Б-ПН 4х1100х700	1	Ст 3 сп 5-сВ ГОСТ 14637-89	0, 242	0, 242	
	ГОСТ 2246-70	Проволока		СВ-04Х19Н11М3		-	
	ГОСТ 9467-75	Электроды		УОНИИ 13/45		-	
					Итого:	14, 586	

АРХИВНЫЙ ЭКЗЕМПЛЯР

Инв. N подл. R3. 03732. 1. 0. 13
Лист 197

Изм.	Кол. уч.	Лист	Nдок.	Подпись	Дата
Инж. Сх.		Случевская			12.02
Пров. инж. Ік.		Швабинский			12.02
Пров. вед. инж.		Махотина			12.02
Н. контр.		Красноярова			13.02

R3. TV10. 3095. 013. 03. 00. 115

Ростовская АЭС Блок 3

Редукторное отделение
Герметичная часть
Трубопроводы отбора проб
Рр больше 2. 2 МПа

Стадия	Лист	Листов
Р		1

Опора скользящая направляющая
3TV10Y344, 3TV10Y345, 3TV10Y346

ОАО "НИАЭП" 2013

Инв. N подл.	Подп. и дата	Взам. инв. N
R3. 03732. 1. 0. 13	12. 03. 13	

Формат А3х2